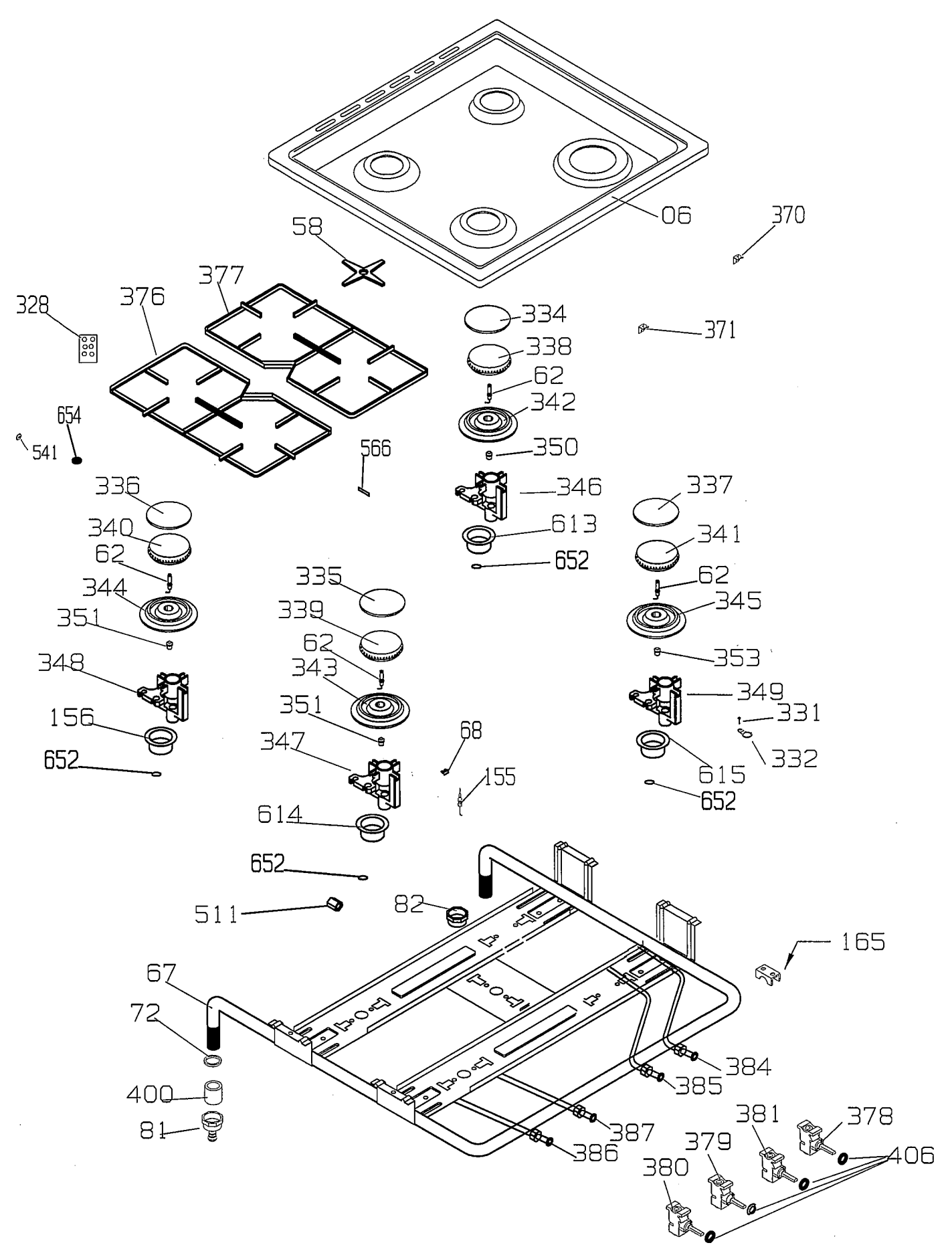
06
370
58
377
376
328
334
371
338
62
342
654
541
566
350
336
346
337
340
613
341
62
652
335
62
344
345
339
351
62
353
348
343
349
351
331
156
68
347
332
652
615
155
652
614
652
511
82
165
67
72
384
385
400
387
81
386
381
378
379
406
380

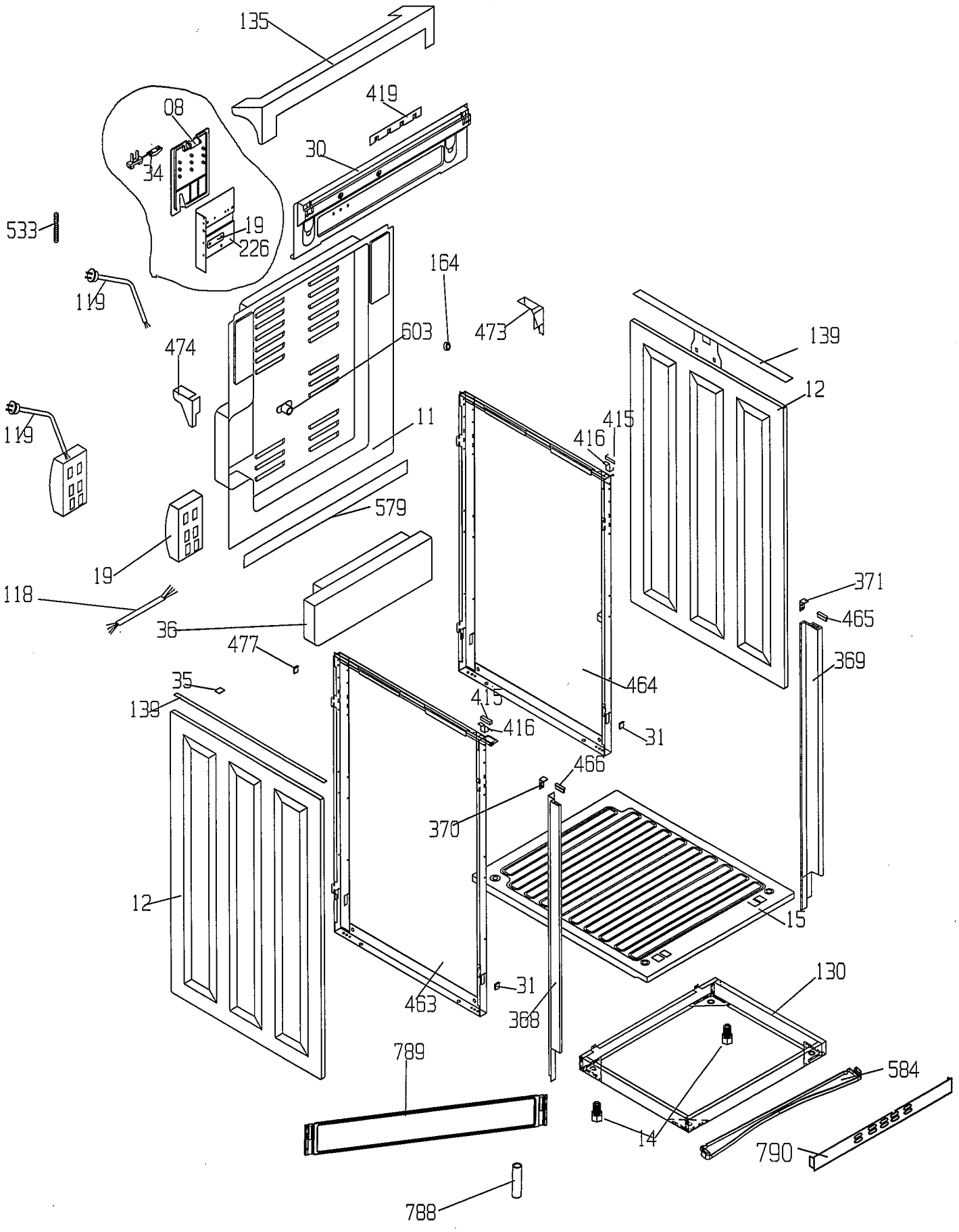
135
419
08
30
34
533
19
226
164
119
473
603
139
474
12
415
416
119
11
579
19
371
118
465
36
477
369
464
35
415
139
416
31
466
370
12
15
130
31
463
368
789
584
14
790
788

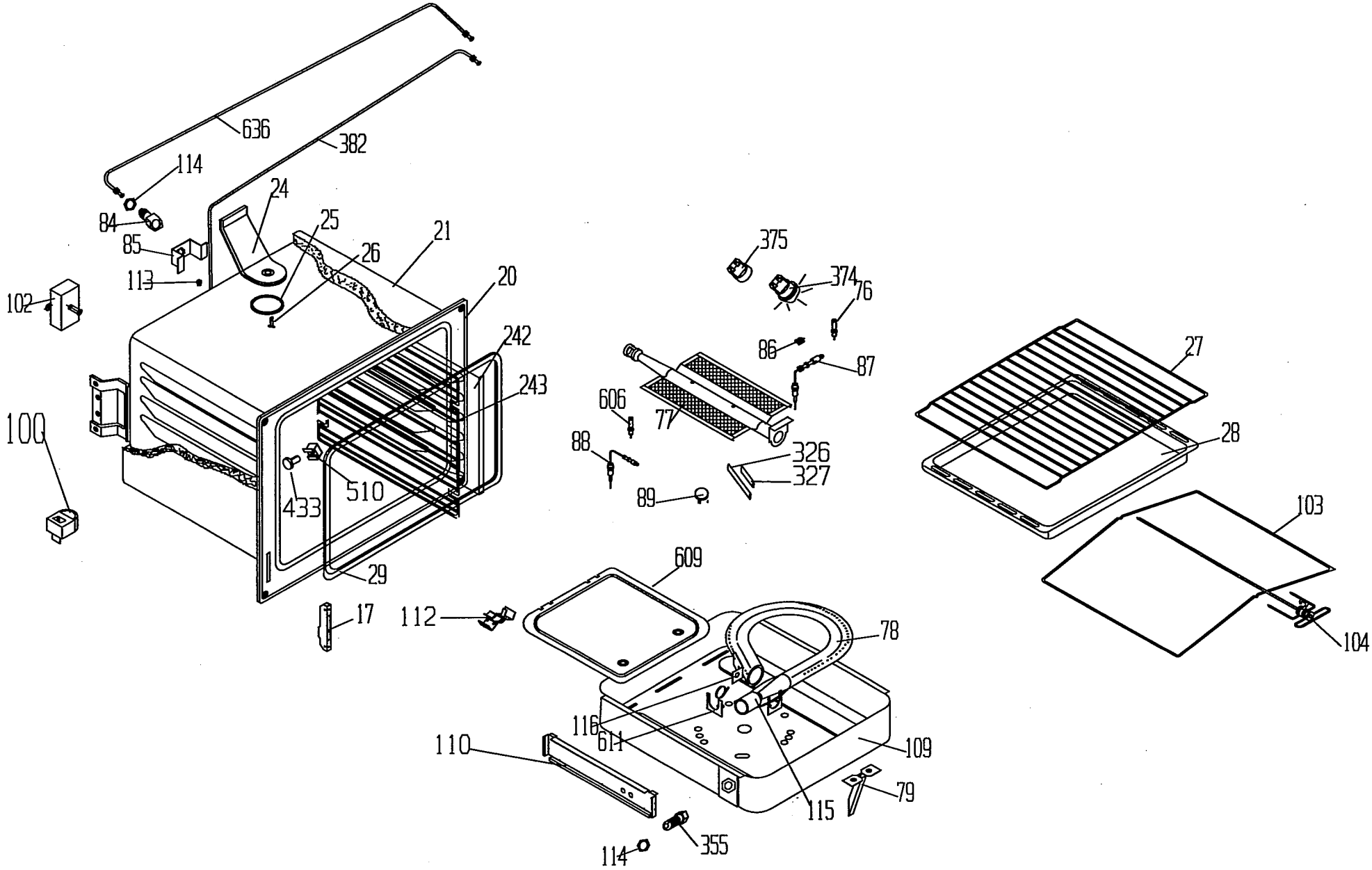
636
382
114
24
84
25
85
21
26
113
20
102
242
243
100
510
433
29
17
375
374
76
86
87
606
77
88
326
327
89
27
28
103
104
609
112
78
116
611
110
109
115
79
355
114

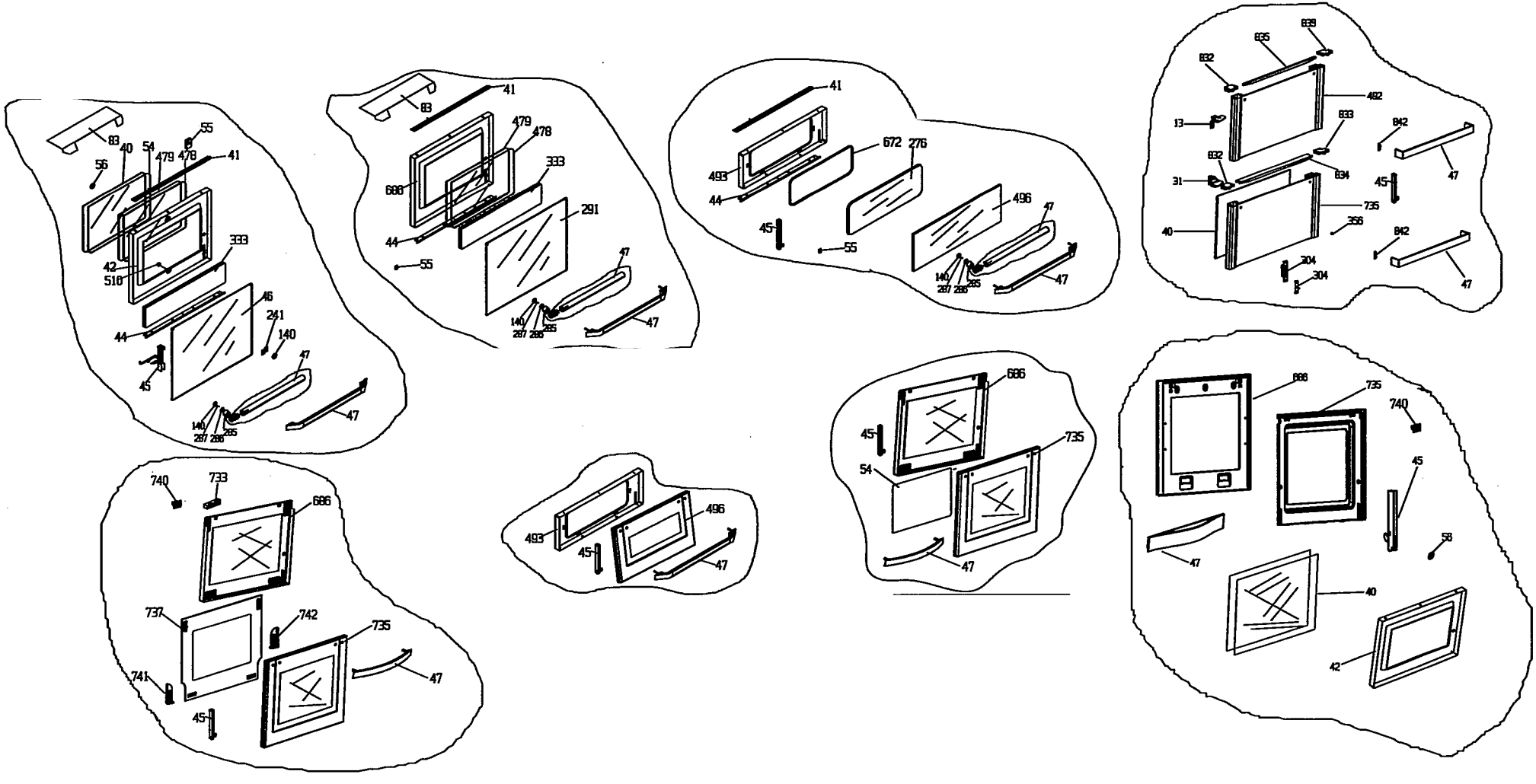
83
40
54
55
479
478
41
56
42
518
333
44
46
241
140
45
47
140
287
286
285
47
83
41
479
478
686
333
44
55
291
47
140
287
286
285
47
41
493
672
276
44
45
55
496
47
140
287
286
285
47
839
835
832
492
13
833
842
832
834
31
45
47
735
40
356
842
304
304
47
740
733
686
737
742
735
741
47
45
493
496
45
47
686
45
735
54
47
868
735
740
45
47
58
40
42

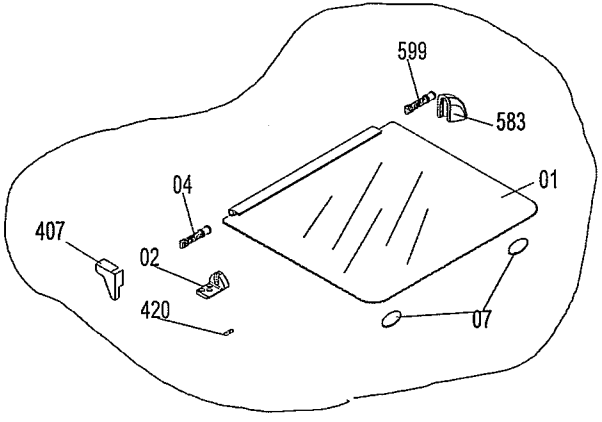
599
583
04
01
407
02
420
07

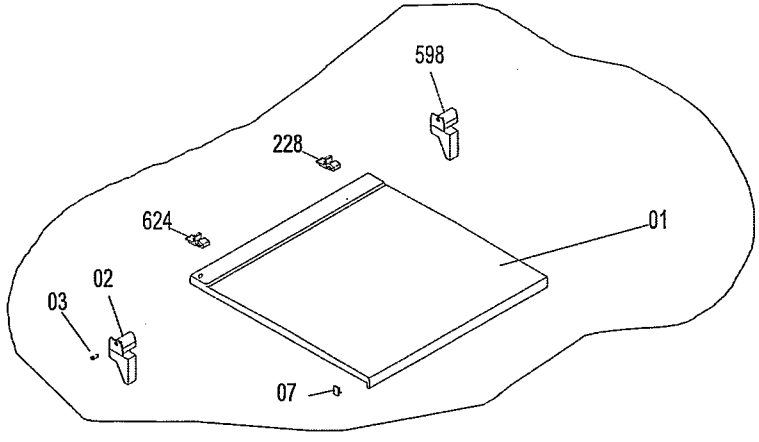
598
228
624
01
02
03
07

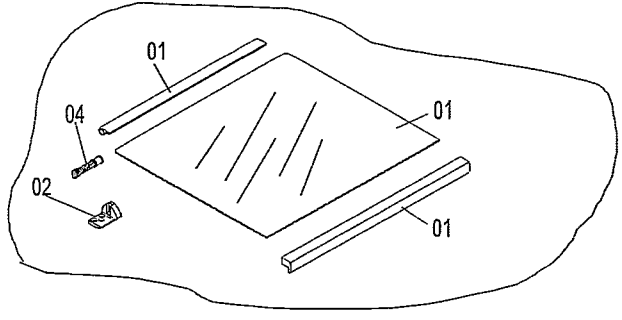
01
04
01
02
01

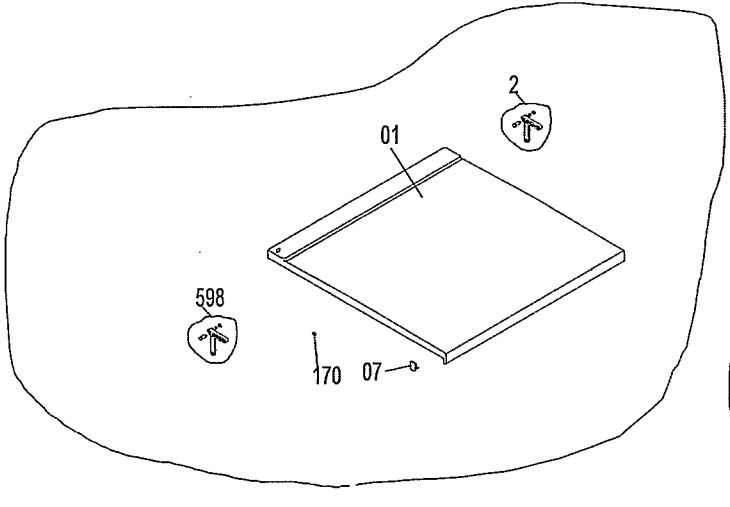
2
01
598
170
07

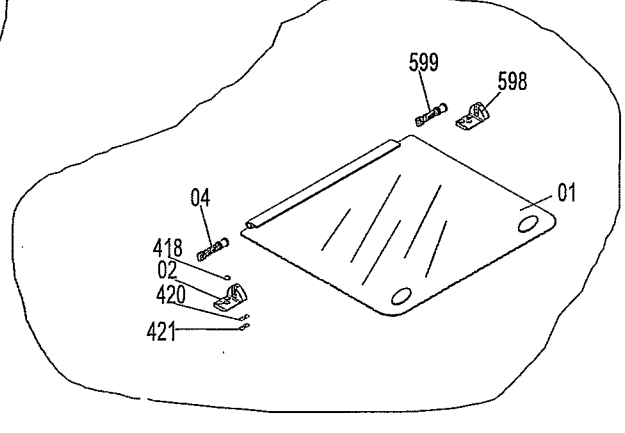
599
598
04
01
418
02
420
421

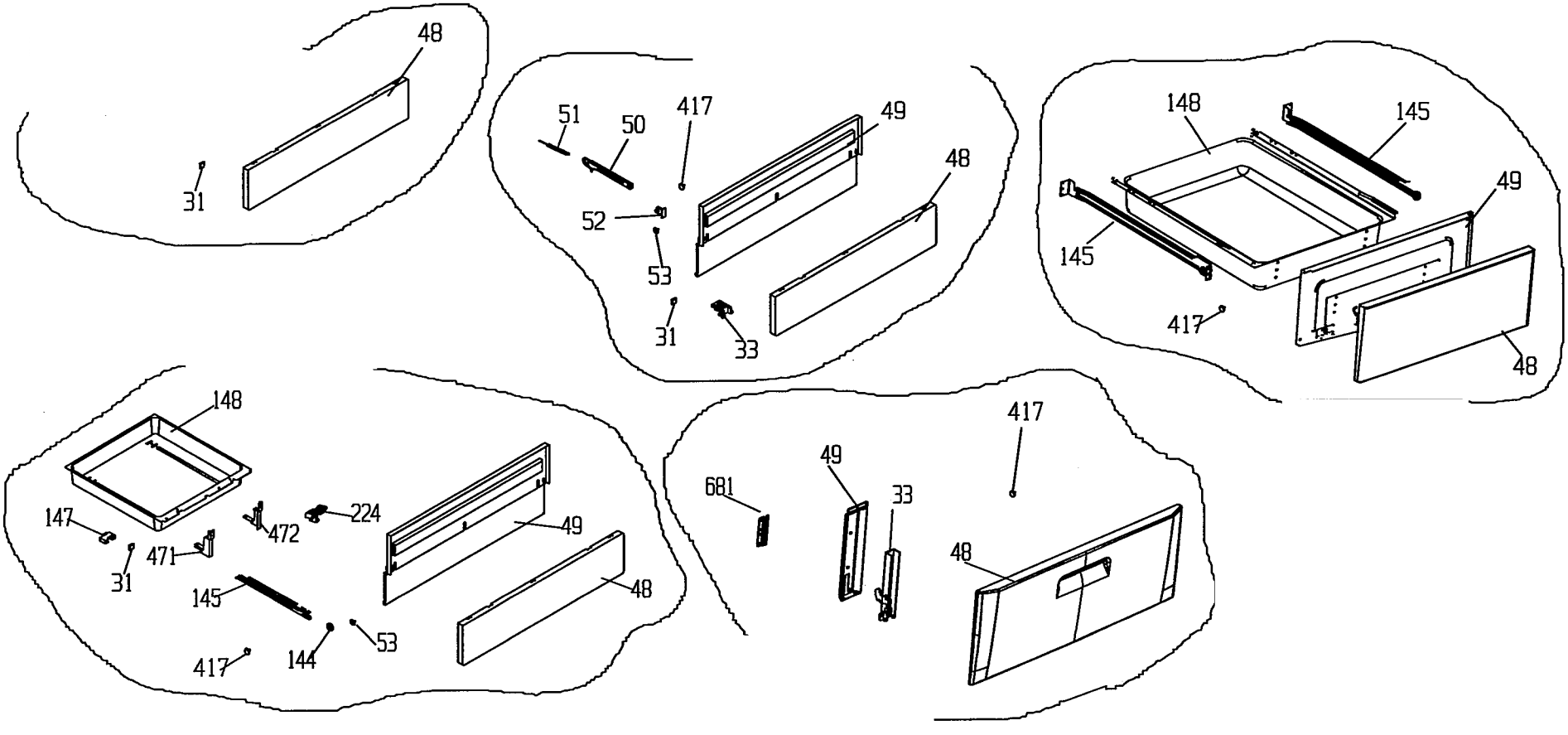
48
31
51
50
417
49
48
52
53
31
33
148
145
49
145
417
48
148
147
31
471
472
224
49
145
48
417
144
53
417
49
681
33
48

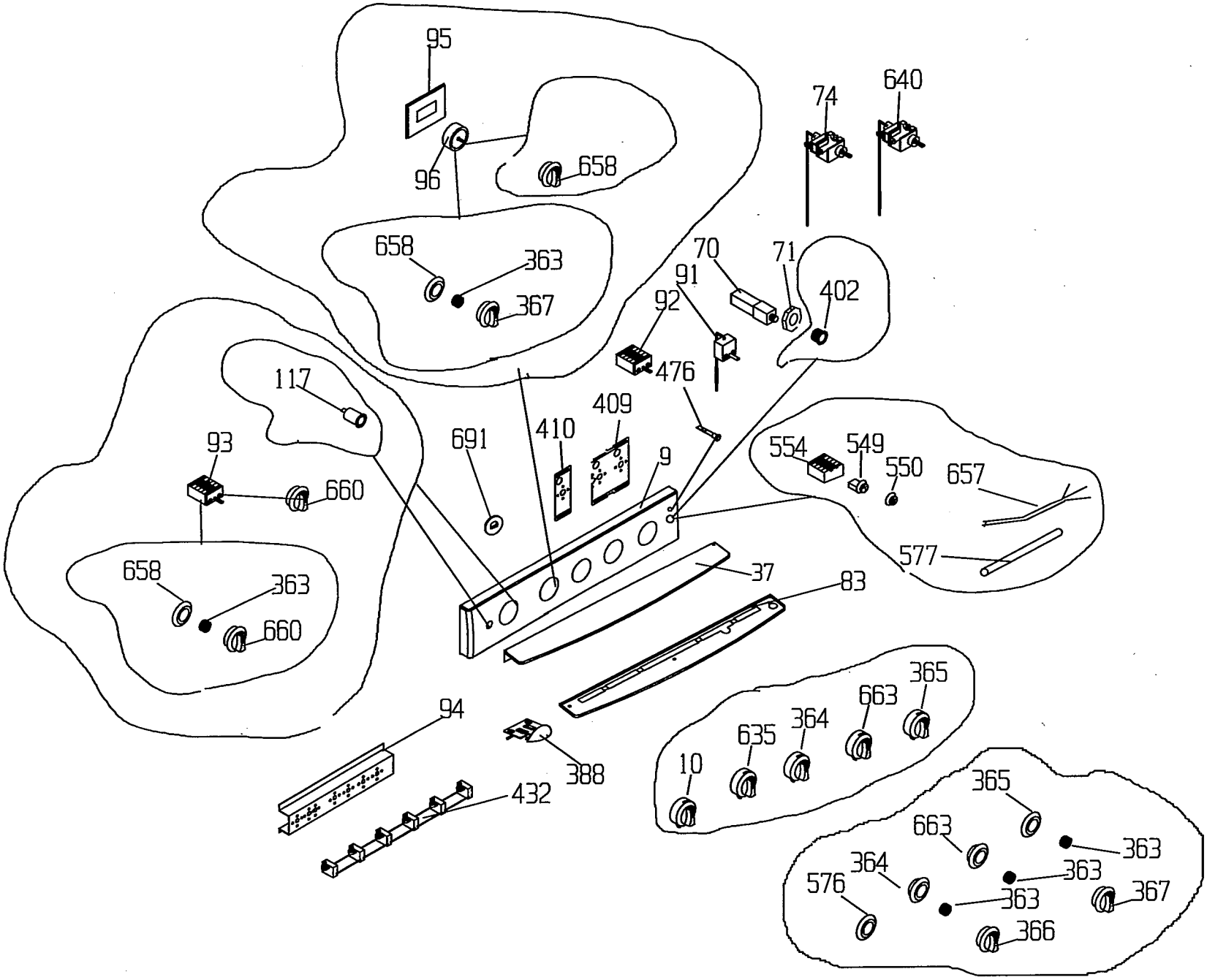
95
96
658
658
363
367
74
640
70
71
91
92
402
476
117
409
410
691
93
660
9
554
549
550
657
577
658
363
660
37
83
365
663
635
364
10
94
388
432
365
663
363
364
363
576
363
367
366